Alle Rechte vorbehalten/ *All rights reserved*

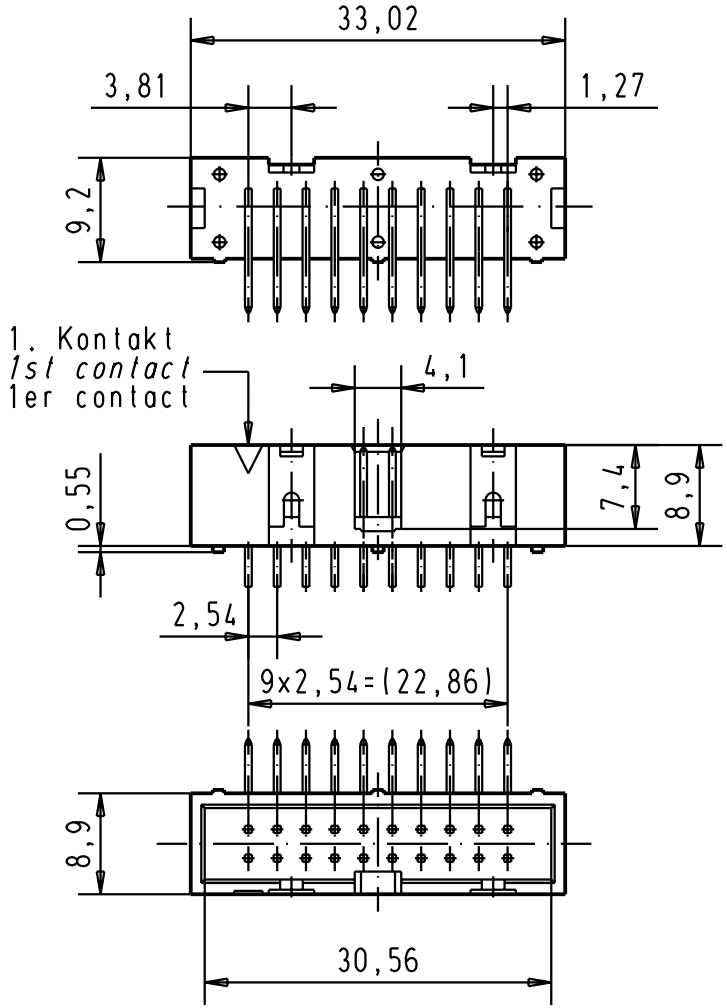

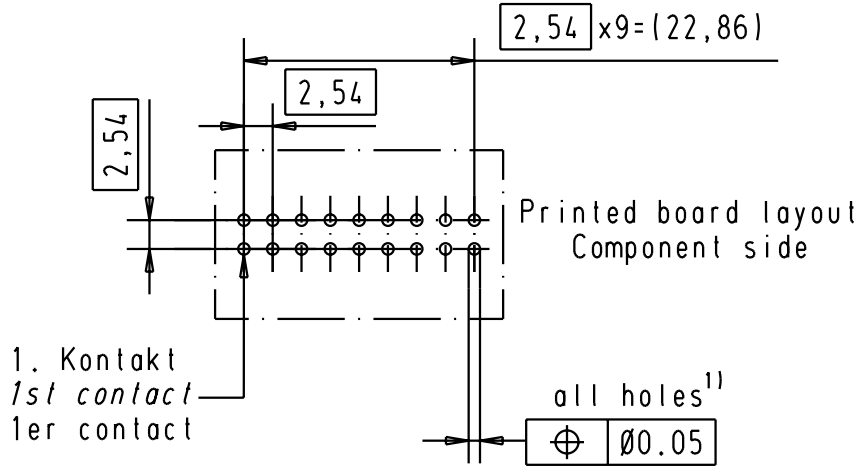

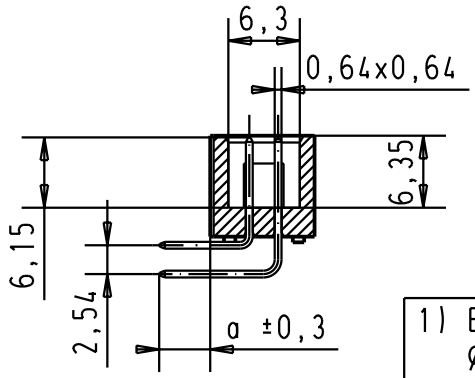

1) Einlotstifte passend fur Lochungen Ø1 ±0,1 nach IEC 60326-3

Solder pins for PCB connections Ø1 ±0,1 as per IEC 60326-3

A souder pour des trous de Ø1 ±0,1 selon IEC 60326-3

09185207321	3	4,5
09185206321	2	4,5
09185205321	0,76 µm Au	4,5
09185207323	3	2,9
09185206323	2	2,9
09185205323	0,76 µm Au	2,9
Bestell-Nr. *Part-No.* Reference	Anforderungsstufe *performence level* Niveau de qualite	a

All Dimensions in mm
Original Size DIN A 4

Mod.	Dat.	Name
31502	03-JUN-03	JB
26570	01-FEB-00	JB

Techn. Character.

	Dat.	Name
Detail.	01-FEB-00	JB
Insp.	01-FEB-00	JMV
Stand.		

Massstab/*Scale* 1,5:1

Nicht tolerierte Masse/ *Free size tolerances*

SEK 18 Male connector
20 poles low profile
with angled pins

HARTING EURL
F-95972 Paris

TB 0918520x32x

Sub.

Blatt/ *page* 2/2