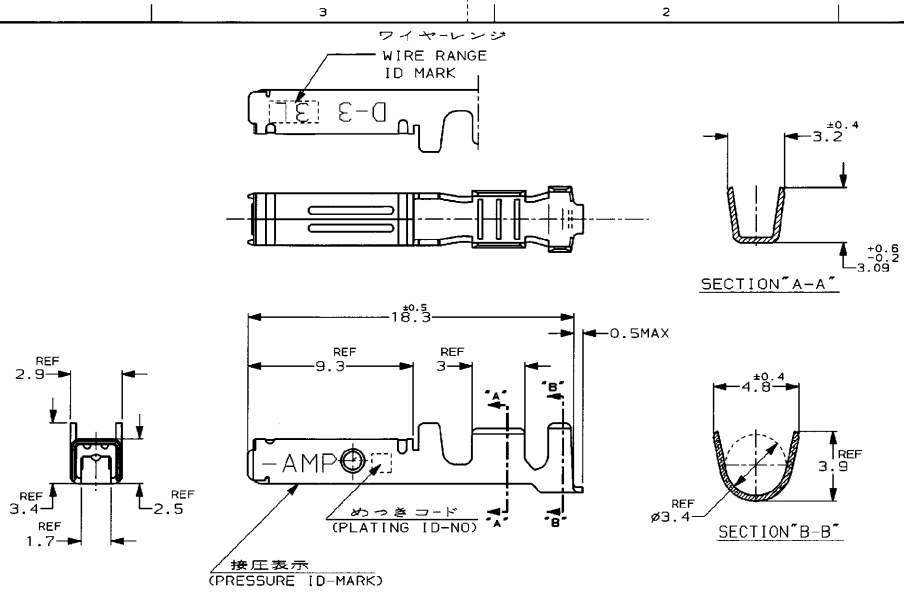

注記

1. 標準接圧型コンタクト：一般向け及び多極用
2. 高接圧型コンタクト ：高電流用及び強振動用
3. 金めっきは接触部のみとする

NOTES

1. CONTACT TYPE;NORMAL PRESSURE TYPE(FOR GENERAL)
2. CONTACT TYPE;HIGH PRESSURE TYPE (FOR HIGH CURRENT OR ANTI-VIBRATION)
3. GOLD-PL. CONTACT AREA ONLY

備考(REMARK) 接点タイプ	接圧表示(ID-MARK) (CONT. TYPE)	めっきコード (PL. ID NO)	仕上(FINISH)		型番(P/N)
2	H	5	光沢錫めっき(BRIGHT TIN-PL.)	1-	-5
		3	0.76μm最小金めっき(0.76μmMIN.Au-PL.)	1-	-3
		2	0.38μm最小金めっき(0.38μmMIN.Au-PL.)	1-	-2
1		3	0.76μm最小金めっき(0.76μmMIN.Au-PL.)		-3
		2	0.38μm最小金めっき(0.38μmMIN.Au-PL.)	353717-2	

LTR	変更 (REVISION RECORD)	DR	CHK	DATE
B	REVISED (FJ00-1838-97)	MH		21JUL 97
A	REVISED (FJ00-0690-97)	KI	NM	8/MAY 97
0	RELEASED (FJ00-5891-97)	KI	Y.I	12/FEB 97

Copyright ©1997 年 日本エー・エム・ピー株式会社
Copyright ©1997 AMP (Japan), LTD. ALL RIGHTS RESERVED.

AMP 日本エー・エム・ピー株式会社 Kawasaki, Japan

適合電線断面積(WIRE RANGE)	AWG 16-14
絶縁外径(INSULATION DIA.)	3.1-3.8 mmø
材料(MATERIAL) (COPPER ALLOY)	銅合金
仕上(FINISH) (SEE TABLE)	表参照
名称(NAME)	(DYNAMIC SERIES REC. CONTACT) "3L" SIZE LOOSE PIECE ダイナミックシリーズリセプタクルコンタクト
一般公差 (GENERAL TOLERANCE)	10以下：±0.2 10を超え30以下：±0.25 30を超え100以下：±0.3 角度：±3°
SIZE	B J
品番(No.)	353717
尺度(SCALE)	5-1
REV.	B
SHEET	1 OF 1
DR.	7/FEB/'97 K.IKEDA
DE.	7/FEB/'97 K.IKEDA
CHK.	12/FEB/'97 Y.ISHIKAWA
APP.	12/FEB/'97 Y.ISHIKAWA

NUMBER 353717
三角法(3rd ANGLE PROJECTION)
METRIC
PRINT DIST
U.655-1111JU.DN3×3.C03-25173
単位は mm DIMENSIONS IN MM. DO NOT SCALE PRINT
AMP-J REV 1-06-96
FJ078296

(CUSTOMER DRAWING) 参考図面

Downloaded from Elcodis.com electronic components distributor