USE OWNERSHIP & DISCLOSURE
ORIGINALE AUSCHUTZRECHTE ZEICHNUNG
© COPYRIGHT 19-- BY TE INCORPORATED.
RECIPIENT FOR PUBLICATION
FREI ZUR VERVIELFALTIGUNG
ALLE RECHTE VORBEHALTEN.

LOC	DIST
A1	–

PRODUCT NO. 8901125

REVISIONS
ÄNDERUNGEN

F	LTR	DESCRIPTION BESCHREIBUNG	DATE	DRN	APVD
	A1	Variante 16mm² und EDS-Tabelle ergenzt	29SEP00	HKE	JBO
	B	Zeichnung ersetzt 115-18032	02OKT01	MDq	M.B.
	B1	1-967590-2 ergenzt	21JAN02	M.P.	M.B.
	B2	Zeichnung neu erstellt / ueberarbeitet	15AUG2	Pmch	Bamber
	B3	Loose Piece korrigiert	08AUG2003	mdw	M.P.
	B4	1-968588-2 ergenzt	28MR2004	Pmch	Bamber
	B5	DGB 6mm² fuer 967590 ergenzt / Zeichnung ueberarbeitet	21MR2011	Pmch	Doeppe

STANDARD CRIMP Version A
Standardcrimp

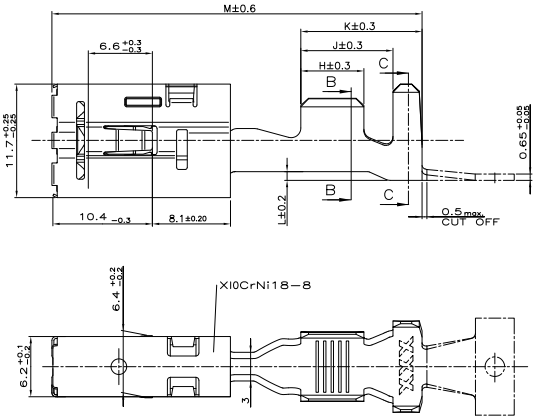

SINGLE WIRE SEAL Version B
Einzeldichtungssystem (EDS)

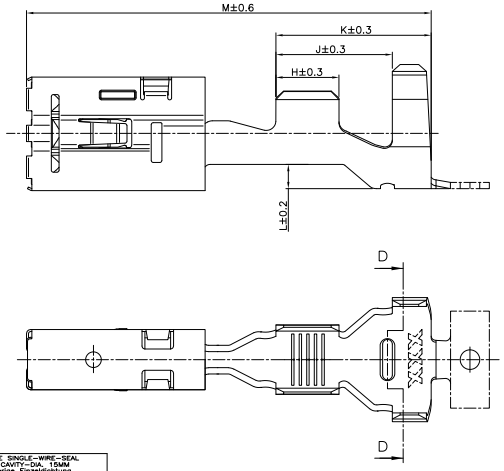

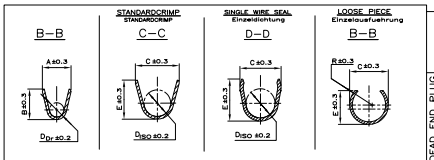

| | | |