THIS DRAWING IS UNPUBLISHED.
VERTRAULICHE UNVEROEFFENTLICHTE ZEICHNUNG
© COPYRIGHT 20 BY -
RELEASED FOR PUBLICATION --.--- 20-
FREI FUER VEROEFFENTLICHUNG
ALL RIGHTS RESERVED.
ALLE RECHTE VORBEHALTEN

MATED WITH:
PASSEND ZU:
114-18601

PROJEKT NR.: 99-52164

REVISIONS
AENDERUNGEN

P	LTR	DESCRIPTION BESCHREIBUNG	DATE	DWN	APVD
	A5	Mass 3.2+-0.25 war 3.2+0.25-0.05	02-DEC-2003	J.S.	R.F.
	A6	NEW DASH-NUMBER	13-MAR-2007	T.S.	R.F.
	A7	REVISED PER ECO-11-005294	20-APR-2011	RK	HMR
	A8	NEW PACKAGING NOTE ADDED	16-OCT-2015	RS	R.F.

POS.1

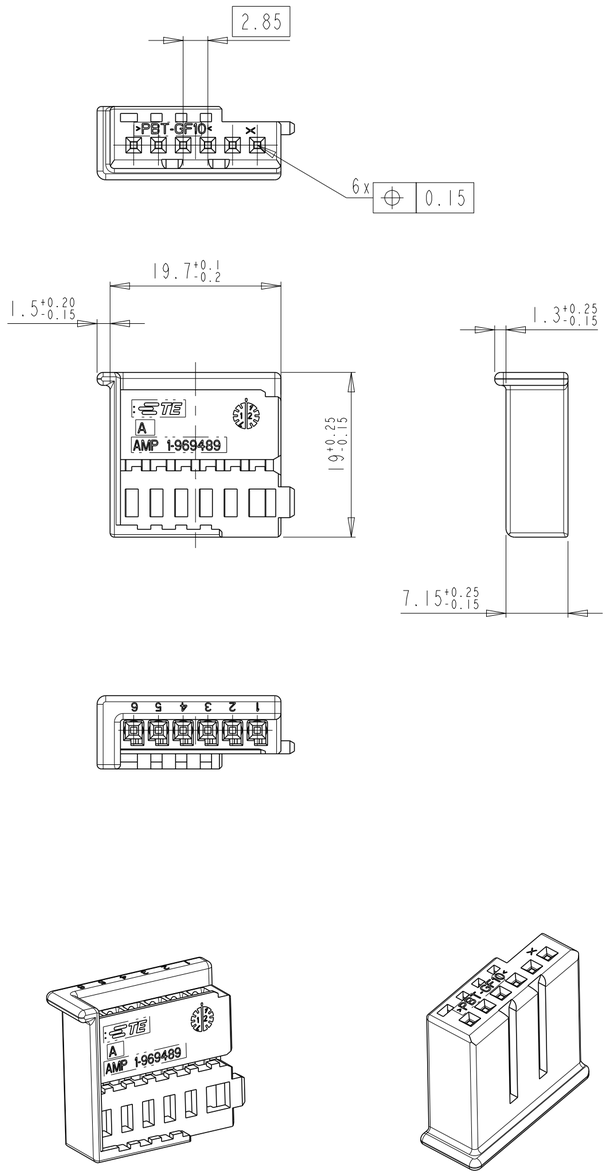

POS.2

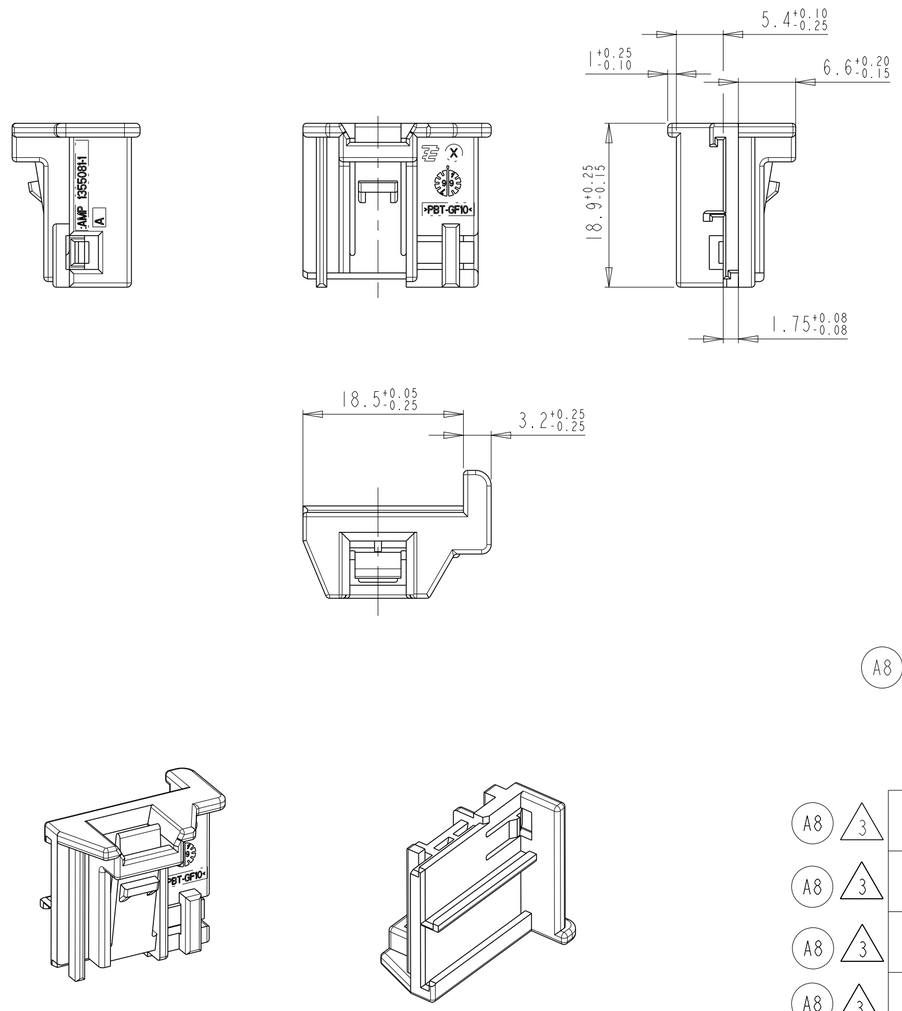

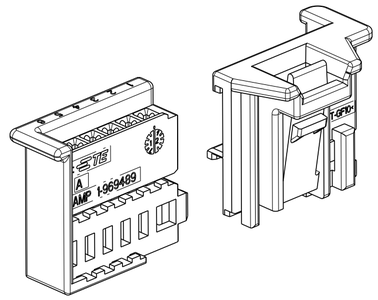

NEUTRALE VERSION

NOTES
Bemerkungen

1 POS.1 SUITABLE TE SOCKET TERMINALS E.G. PN 928 999 OR 963 715
POS.1 passend mit TE-Buchsenkontakt z.B. PN 928 999 oder 963 715

2 FITTING COUNTERPART ACC. DRW. 114-18601
Passender Gegenstecker nach Zeichnung 114-18601

A8 3 HOUSING AND RETAINER HAVE TO BE ORDERED SEPARATLY
PACKAGING: LOOSE PIECE IN CARDBOX
Gehaeuse und Retainer muessen einzeln bestellt werden
Verpackung: Schuettgut in Karton

	COD-ING	PART NO	REV.	MATERIAL	COLOUR SURFACE	DESCRIPTION	QTY.	ITEM NO
A8 3	A	1355081-4	A	PBT-GF 10	BLUE	RETAINER	1	2
		1-969489-3	A	PBT-GF 10	WHITE	MQS-HSG, 6POSN	1	1
A8 3	A	1355081-4	A	PBT-GF 10	BLUE	RETAINER	1	2
		1-969489-4	A	PBT-GF 10	BLUE	MQS-HSG, 6POSN.	1	1
A8 3	A	1355081-3	A	PBT-GF 10	WHITE	RETAINER	1	2
		1-969489-3	A	PBT-GF 10	WHITE	MQS-HSG, 6POSN.	1	1
A8 3	A	1355081-2	A	PBT-GF 10	BROWN	RETAINER	1	2
		1-969489-2	A	PBT-GF 10	BROWN	MQS-HSG, 6POSN.	1	1
A8 3	A	1355081-1	A	PBT-GF 10	BLACK	RETAINER	1	2
		1-969489-1	A	PBT-GF 10	BLACK	MQS-HSG, 6POSN.	1	1

THIS DRAWING IS A CONTROLLED DOCUMENT.
DIESES ZEICHNUNGSDOKUMENT WIRD DURCH AMP INCORPORATED KONTROLLIERT. AENDERUNGEN, DIE DEM TECHNISCHEN FORTSCHRITT DIENEN, SIND VORBEHALTEN. DEN JEWEILS LETZTGUELTIGEN AENDERUNGSSTAND ERFAHREN SIE AUF ANFRAGE.

DIMENSIONS: MASSEINHEITEN: mm
TOLERANCES UNLESS OTHERWISE SPECIFIED: ALLGEMEINTOLERANZEN
0 PLC ±
1 PLC ±
2 PLC ±
3 PLC ±
4 PLC ±
ACC. TO DIN 16901-140 CENTRIC TO NOMINAL DIM
ANGLES/WINKEL ±2°
FINISH/OBERFLAECHE/FARBE -
MATERIAL - -

DWN 29-JUN-1999 J. Schneider
CHK 29-JUN-1999 R.Forell
APVD - -
PRODUCT SPEC PRODUKTSPEZ. -
APPLICATION SPEC VERARBEITUNGSSPEZ. -
WEIGHT GEWICHT -

TE Connectivity

NAME
MICRO QUADLOK SOCKET-HSG., 6POSN.
+ RETAINER (KIT)
MQS-Buchsengeh.,6pol+Retainer (Kit)

SIZE A2 | CAGE CODE - | DRAWING NO ZEICHNUNGS-NR. C-1355082 | RESTRICTED TO NUR FUER -

Customer Drawing /KUNDENZEICHNUNG | SCALE MASSSTAB 2:1 | SHEET BLATT | OF VON 1 | REV A8

Mouser Electronics

Authorized Distributor

Click to View Pricing, Inventory, Delivery & Lifecycle Information:

TE Connectivity:

1355081-1