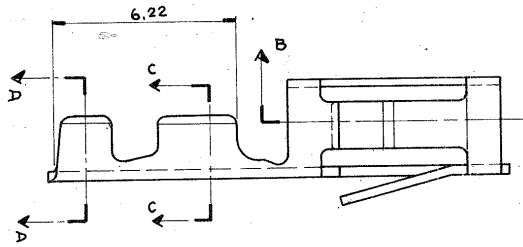

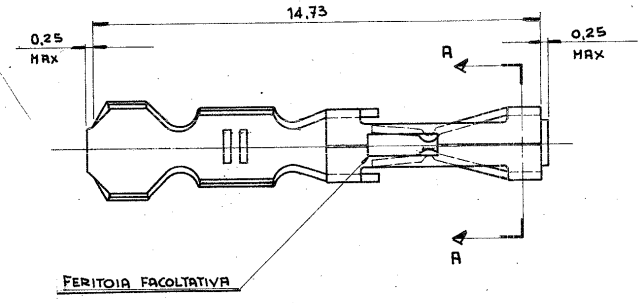

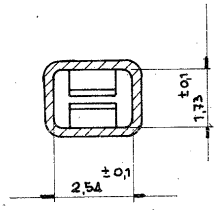

SEZIONE A-A

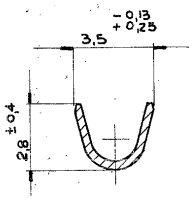

SEZIONE D-D

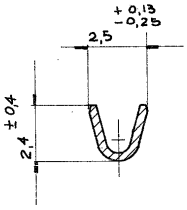

SEZIONE C-C

DISEGNO RISERVATO 'OLIVETTI'

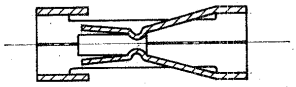

SEZIONE B-B

* IL TERMINALE È RICAVATO DA BANDELLA PRE STAGNATA (SPESSORE MIN. 0,75 μm) SENZA SUCCESSIVE FINITURE SUPERFICIALI, QUINDI SI PRESENTA CON LE ZONE DI TRANCIATURA GREZZE

P/NUMBER	MATERIALE	FINITURA
182198-1	BRONZO FOSFOROSO PRE STAGNATO	VEDI NOTA *

REVISION RECORD				
A	IN PRODUZIONE			9-9-76
LTR	REVISION RECORD	DR	CHK	DATE

C - 182198

REQUIERED PER ASSEMBLY

NUMBER	DESCRIPTION

DWG SIZE	NUMBER	NAME	REMARKS

© 10 BY AMP INCORPORATED. ALL RIGHTS RESERVED.
AMP PRODUCTS COVERED BY PATENTS AND/OR PATENTS PENDING.

CUSTOMER COPY REFERENCE ONLY

DR Fiorentino 9th 3-76
CHK G. Bruno 9th 3-76
DE Fabbro 18th 3/77
APP

MATERIAL AND FINISH: VED. TABELLA

WIRE - RANGE - INSULATION: 22-18 AWG | 1,8-2,3 mm ϕ

TOLERANCE EXCEPT AS NOTED: ±0,4 ± 1° 0'

SCALE: 10:1

AMP ITALIA S
Corso F.lli Cervi,
COLLEGNO (TORIN

CLASS

TYPE

LOC: I | B | NO: C-182198

NAME: L.P. CONTACT CRIMP. ON SNAP.IN AMP. MODU I (HIGHT PRESSU

Downloaded from Elcodis.com electronic components distributor