THIS DRAWING IS UNPUBLISHED.
NORMALERE UNVEROEFFENTLICHTE ZEICHNUNG
© COPYRIGHT 20
BY AMP INCORPORATED
RELEASED FOR PUBLICATION
JAN 1998 A. WEBER-BERNING
ALL RIGHTS RESERVED
UNPUBLISHED.
WATCH WITH
PHOENIX 20

LOC	DEST
A1	–

PROJECT NO: –

REVISIONS
ANDERUNGEN

P	LTR	DESCRIPTION BESCHREIBUNG	DATE	DWN	APVD
	A	Zeichng. uebertragen/Ersatz: Siemens EC-Zeichng.	24.08.00	Abr	-
	A1	Ausfuehrung B hinzugefuegt	23.02.02	Abr	
	A2	SnPb durch Sn ersetzt	01.08.03	Abr	
	A3	PN 7-1411550-1 und 5-1411558-2 addiert.	05.09.2011	Krs.	Goerg.

Crimp-Ausfuehrung A
CRIMP-VERSION A

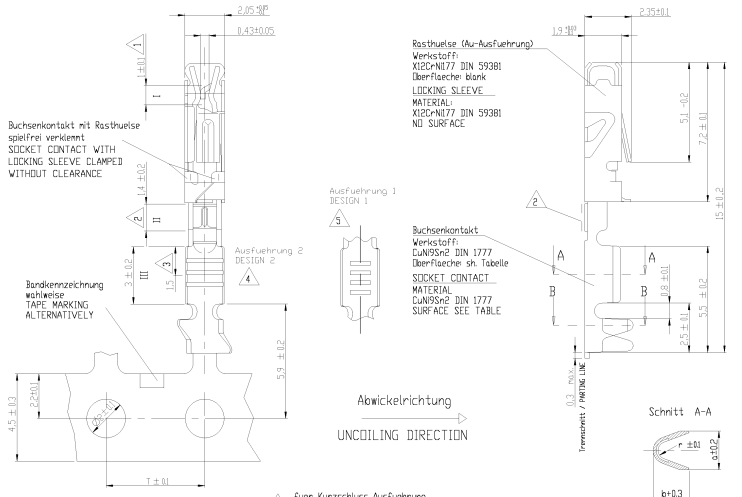

1 Kontaktbereich fuer Stiftleiste
CONTACT AREA FOR PIN CONTACT

2 Kontaktbereich fuer Kurzschluss; nicht fuer Standard-Ausfuehrung
CONTACT AREA FOR SHORTING CONTACT NOT FOR STANDARD-TYPE

3 fuer Kurzschluss Ausfuehrung
Auslauf bis 0.3 µm Sn
SHORTING VERSION:
RUNOUT DOWN TO 0.3 µm Sn

4 Ausfuehrung 2 mit 3 Serrations druchgehend / Vorzugsvariante
DESIGN 2 WITH 3 SERRATIONS CONTINUOUS / PREFERENTIAL VERSION

5 Ausfuehrung 1 mit 4 Serrations / nicht fuer Neuanwendungen
DESIGN 1 WITH 4 SERRATIONS / NOT FOR NEW APPLICATIONS

Crimp-Ausfuehrung B
fehlende Masse , Ansichten und Werkstoff siehe Ausfuehrung A

CRIMP-VERSION B
MISSING DIMENSIONS, VIEWS AND MATERIAL SEE VERSION A

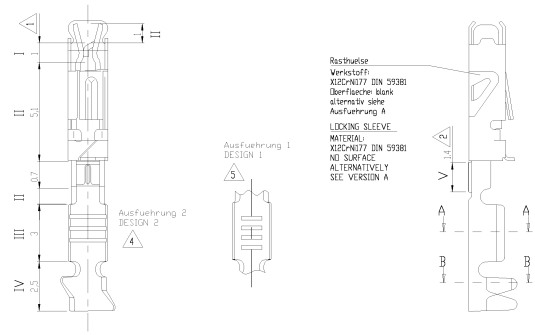

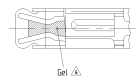

6 Befettet am Kontaktbereich mit Nylogel N760G
CONTACT AREA DIP CREASED WITH NYLOGEL N760G

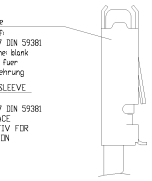

Oberflaeche
SURFACE

Ausfuehrung TYPE	Buchsenkontakt SOCKET CONTACT TE Bestell-Nr neu TE ORDER NO NEW	Rev.	Bereich I AREA I	Bereich II AREA II	Bereich III AREA III	Bereich IV AREA IV	Bereich V AREA V
A	7-1411550-1 4	A	3 ± 1 µm Sn feuerverzinnt / HOT-DIP TINNED				
B	5-1411558-4 4 6	A	>= 1 µm Au ueber/over ±1 µm Ni	Au bzw. Sn - Auslauf ueber/RUNOUT OVER <= 4 µm Ni	3±1 µm Sn galv. ueber/over <= 1 µm Ni	>= 1 µm Sn ueber/over <= 1 µm Ni	>= 1 µm Au ueber/over ±1 µm Ni
B	5-1411558-2 4	A	>= 1 µm Au ueber/over ±1 µm Ni	Au bzw. Sn - Auslauf ueber/RUNOUT OVER <= 4 µm Ni	3±1 µm Sn galv. ueber/over <= 1 µm Ni	>= 1 µm Sn ueber/over <= 1 µm Ni	>= 1 µm Au ueber/over ±1 µm Ni
B	0-1411558-4 5 6	A	>= 1 µm Au ueber/over ±1 µm Ni	Au bzw. Sn - Auslauf ueber/RUNOUT OVER <= 4 µm Ni	3±1 µm Sn galv. ueber/over <= 1 µm Ni	>= 1 µm Sn ueber/over <= 1 µm Ni	>= 1 µm Au ueber/over ±1 µm Ni
B	0-1411558-2 5	A	>= 1 µm Au ueber/over ±1 µm Ni	Au bzw. Sn - Auslauf ueber/RUNOUT OVER <= 4 µm Ni	3±1 µm Sn galv. ueber/over <= 1 µm Ni	>= 1 µm Sn ueber/over <= 1 µm Ni	>= 1 µm Au ueber/over ±1 µm Ni
A	2-1411550-2 2-1411551-2 5	A A	>= 1 µm Au ueber/over ±1 µm Ni	Au bzw. Sn - Auslauf ueber/RUNOUT OVER <= 4 µm Ni	3±1 µm Sn galv. ueber/over <= 1 µm Ni		
A	2-1411550-1 2-1411551-1 5	A A	3 ± 1 µm Sn feuerverzinnt / HOT-DIP TINNED				

x-1411558-x	2	1.85	2.8	2.5	5.08	0.45	0.75
x-1411551-x	2.4	2.45	3.35	3.1	6	0.55	0.8
x-1411550-x	2	1.85	2.8	2.5	5.08	0.45	0.75
TE-Nr.	a	b	c	ø	T	r	R

Anschlagwerkzeuge
CRIMPING TOOLS

Leitungs-querschnitt CONDUCTOR SIZE FLY-r Gem)	Werkzeugtyp TOOL	Bestell-Nr. ORDER NO. TE	Bemerkungen REMARKS
0,35 / 0,5	ELECTRICAL	9-0541100-X	CONTACTS ON TAPE Kontakte am Band
0.75	ELECTRICAL	9-0541101-X	CONTACTS ON TAPE Kontakte am Band

Lieferform: 17.500 Stueck auf Rolle fuer TE 2-1411550-1 /-2 und 0-1411558-2
12.500 Stueck auf Rolle fuer TE 2-1411551-1 /-2

SUPPLIED: 17.500 PIECES ON REEL FOR TE 2-1411550-1 /-2 AND 0-1411558-2
12.500 PIECES ON REEL FOR TE 2-1411551-1 /-2

nicht bemasste Oberflaechen Sn-flash oder Au-Flash
NOT REMARKED SURFACES: SN-FLASH OR Au-FLASH

Laengen und Winkel DIN 7168-m; Form und Lage DIN 2768-mH
LENGHT AND ANGLE DIN 7168-m; FORM AND POSITION DIN 2768-mH

THIS DRAWING IS A CONFIDENTIAL DOCUMENT. THE INFORMATION CONTAINED HEREIN MAY NOT BE USED, DISCLOSED OR REPRODUCED WITHOUT THE PRIOR WRITTEN AUTHORIZATION OF TYCO ELECTRONICS CORPORATION AND ANY AFFILIATED COMPANIES HEREINAFTER REFERRED TO AS "TYCO ELECTRONICS". ANY USE OF THE INFORMATION CONTAINED HEREIN OTHER THAN FOR THE PURPOSE FOR WHICH IT IS PROVIDED IS PROHIBITED.

DRAWN	Krohan	24AUG2000	
CHK	Goeppel	05OCT2000	
APVD	Belcher	01AUG2003	

1 PLC	+/-	
2 PLC	+/-	
3 PLC	+/-	
4 PLC	+/-	
5 PLC	±0.003	
ANGLES / WINKEL	±°	

MATERIAL –
FINISH /OBERFLAECHE SEE DRAWING NOTE
WEIGHT/GEWICHT –
PRODUCT SPEC PRODUKTSPEC.
APPLICATION SPEC ANWENDUNGSSPEC. TE-1-1200
SIZE A1 | CAGE CODE – | DRAWING NO DATEINAMEN NR. 1411605 | RESTRICTED TO NGR TIER –
CUSTOMER DRAWING / KUNDENZEICHNUNG
SCALE MASSSTAB 10/1 | SHEET BLATT 1 OF VON 1 | REV A3

TE Connectivity

NAME
Buchsenkontakt, Crimp-Version
SOCKET CONTACT, CRIMP-VERSION
–

AMP 4305 REV 09MAY94

Downloaded from Elcodis.com electronic components distributor