NICHT VERMASSTE KANTEN SIND NICHT MAßSTÄBLICH

ÄNDERUNGEN DIE DEM TECHNISCHEN FORTSCHRITT DIENEN, BEHALTEN WIR UNS VOR

VERTRAULICH
UNVERÖFFENTLICHTE ZEICHNUNG. ALLE RECHTE VORBEHALTEN. VERVIELFÄLTIGUNG UND WEITERGABE NUR MIT GENEHMIGUNG DURCH AMP DEUTSCHLAND GMBH

LTR	REVISION RECORD	NAME	DATE
R2	REVISED PER ECO-11-005294	HMR	19APR11

NUMMER 827040

VERWENDET FÜR –

CAD-ORIGINAL ZEICHNUNG NICHT ÄNDERN

LOC AI DIST –

WAR NR. –

PASSEND ZU –

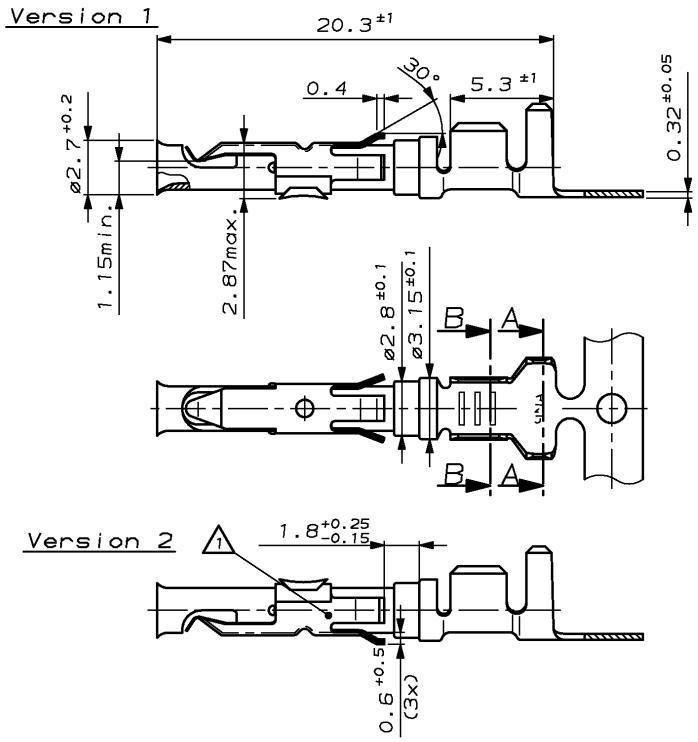

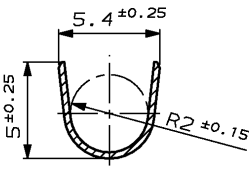

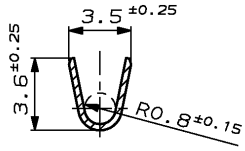

Bemerkungen

1. Die Stahlfeder ist um 180° gedreht montiert. (Unterseite)
2. Lagerbestand in Version 1 oder in Version 2.
3. Vorverzinnt 2-4µm
4. Versilbert 2-4µm im Kontaktbereich, rest Ag flash.
5. Produktspezifikation 108-18125.
6. Verarbeitungsspezifikation 114-18056.

BESTELL-NR. FÜR EINZELAUSFÜHRUNG CRIMP VORGEFORMT	LEITUNGSTYP	ISOLATIONS DURCHMESSER	QUERSCHNITTS-BEREICH	BESTELL-NR. BANDWARE	REV	WERKSTOFF	OBERFLÄCHE / FARBE
827397-5	FLK	2.4-3.7mm	1-2.5mm²	827040-5	E	CuSn4	versilbert 4
827397-4				827040-4	E	CuZn30	vorverzinnt 3
827397-3				827040-3	E	CuSn4	versilbert 4
827397-2				827040-2	R	CuZn30	vorverzinnt 3
827397-1				827040-1	E	CuSn4	vorverzinnt 3

GEZ. Drott 9.7.85 GEPR. M.Klautke 23.08.85

ZEICHNUNG GÜLTIG AB .....

TE Connectivity

BENENNUNG: CI 2 Kontaktbuchse

K

NICHT TOLERIERTE MASSE: ± 0.4mm, ± 1.5°

FORMAT A3

ZEICHNUNGS-NR. 827040

MASSTAB 5:1

BLATT 1 VON 1

REV. R2

Downloaded from Elcodis.com electronic components distributor