ZEICHNUNG GESCHÜTZT DURCH
© COPYRIGHT 19
AMP DEUTSCHLAND GMBH
ALLE RECHTE VORBEHALTEN

ÄNDERUNGEN, DIE DEM TECHNISCHEN FORTSCHRITT DIENEN, BEHALTEN WIR UNS VOR

VERTRAULICH

UNVERÖFFENTLICHTE ZEICHNUNG. ALLE RECHTE VORBEHALTEN. VERVIELFÄLTIGUNG UND WEITERGABE NUR MIT GENEHMIGUNG DURCH AMP DEUTSCHLAND GMBH

NICHT VERMASSTE KANTEN SIND NICHT MAßSTÄBLICH

REV.	ÄNDERUNG	DATUM	NAME
H	NEUE ZEICHNUNG	07.11.94	E.Palmie'
J	ISOLATIONSCRIMPHÜLSE OPTIMIERT	10.12.97	R.BLUMENSCHEIN
K	REVISION CONFORMITY	18.8.2006	R.VLCEK
L	OBSOLETED PN 926893-5	14JAN2008	J.SALO
L1	REVISED PER ECO-10-000445	12JAN10	AEG

NUMMER

VERWENDET FÜR

CAD-ORIGINAL
ZEICHNUNG NICHT ÄNDERN

HANDZANGE: PN 0-654149-1

DRAHTCRIMPHÜLSE

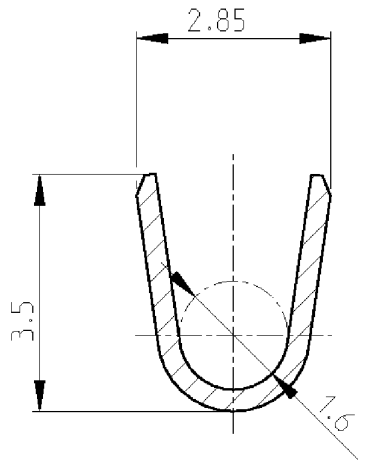

ISOLATIONSCRIMPHÜLSE

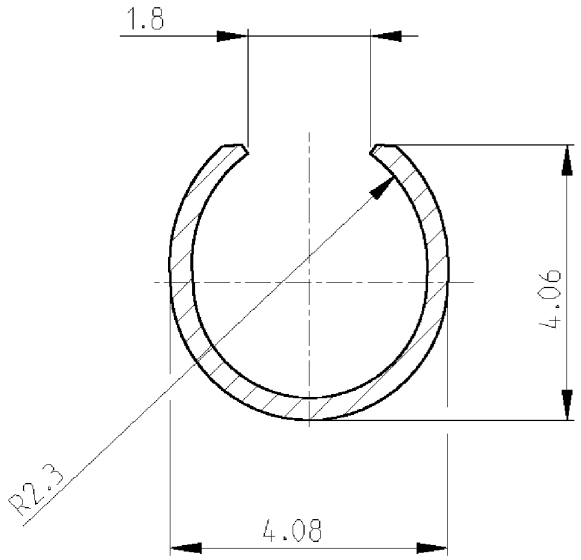

Drahtgrößenbereich: 0.5-2.1mm²
Isol.-Bereich: max.∅3.3mm

NOTE

1 OBSOLETE PARTS: OBSOLETE CIS STREAMLINING PER D.RENAUD/D.SINISI

STRIP NO	FINISH	MATERIAL	LP NO	REV
0-926882-7	GOLD ÜBER NICKEL	CuZn 30	0-926893-7	K
0-926882-6	GOLD ÜBER NICKEL	CuSn 4	0-926893-6	K
~~0-926882-5~~	~~VORVERZINNT~~	~~CuCrZr~~	~~0-926893-5~~	~~K~~
0-926882-4	BLANK	CuCrZr	~~0-926893-4~~ 1	K
0-926882-3	VORVERZINNT	CuSn 4	0-926893-3	K
0-926882-2	GOLD ÜBER NICKEL	CuZn 30	~~0-926893-2~~ 1	K
0-926882-1	VORVERZINNT	CuZn 30	0-926893-1	K

OBSOLETED

LOC AL

DIST 2

ZEICHNUNG GÜLTIG AB .....

Tyco Electronics — Tyco Electronics AMP España, S.A. Barcelona, Spain.

Benennung

UMNL-BUCHSE
(EINZELAUSFÜHRUNG)

K

BESTELL-NR.	WERKSTOFF	OBERFLÄCHE / FARBE
–	–	–

GEZ. 07.11.94 E.Palmie' — GEPR. 07.11.94 E.Herth

NICHT TOLERIERTE MASSE: ± ±0.3 ± -

FORMAT A4

ZEICHNUNGS-NR. 926893

MASSTAB 10:1

BLATT 1 von 1

REV. L1

WAR NR.

PASSEND ZU

Downloaded from Elcodis.com electronic components distributor