THIS DRAWING IS UNPUBLISHED.
VERTRAULICH UNVEROEFFENTLICHTE ZEICHNUNG
© COPYRIGHT 2014 Tyco Electronics AMP GmbH
RELEASED FOR PUBLICATION - 2014
FREI FUER VEROEFFENTLICHUNG
ALL RIGHTS RESERVED.
ALLE RECHTE VORBEHALTEN.

MATED WITH
PASSEND ZU
SEE NOTE

LOC	DIST
A1	-

PROJEKT NR. PRJ-12-5824

REVISIONS
ABENDERUNGEN

P	LTR	DESCRIPTION BESCHREIBUNG	DATE	DWN	APVD
	B1	DEUTSCH PN CORRECTED. FOR DETAILS SEE PCN E-15-001495	29JAN2015	DR	CF
	C	TPA MODIFIED. FOR DETAILS SEE PCN E-15-003634	05MAR2015	CS	CF
	D	POSITION OF SMD SPRING MODIFIED	12MAY2015	CS	CF
	E	PCB MODIFIED. FOR DETAILS SEE PCN E-15-009190	17JUN2015	CS	CF

AS SHOWN 0-2286014-1
wie gezeigt

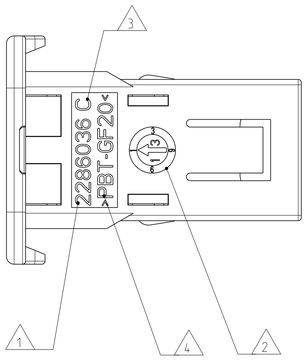

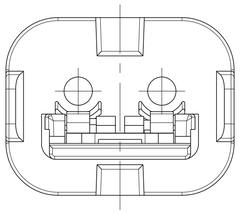

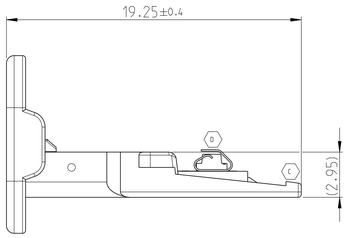

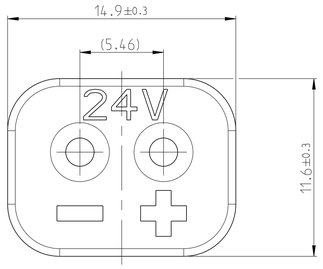

NOTES
Bemerkungen

1. TE COMPONENT PART NO.
   TE Bauteile Nr.
2. DATE CLOCK OF THE SINGLE PART
   Datumsuhr der Einzelteile
3. LETTER-INSERT FOR THE REVISION STATUS OF THE COMPONENT MOULD
   Schriftsatz fuer Aenderungszustand des Bauteil Werkzeuges
4. MATERIAL MARKING
   Werkstoffkennzeichnung
5. SUITABLE COUNTERPART DT06-2S (LED). SEE DRAWING: 2286003
   passendes Gegenstueck DT06-2S (LED). siehe Zeichnung: 2286003
6. MALFUNCTION CAUSED BY LAQUER IS NOT COVERD BY TE WARRANTY
   Funktionsbeeintraechtigung durch Lackieren. liegt nicht im Einfluss und Gewaehrleistungsumfang von TE
7. PLASTIC TRAY (ESD PROTECTED) PACKAGING IN CORRUGATED BOX
   Produkttraeger (ESD sicher) im Versandkarton

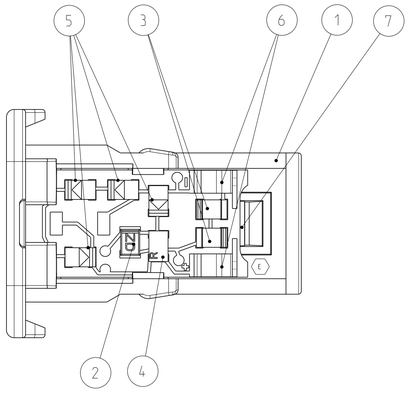

AS SHOWN 0-2286014-2
wie gezeigt

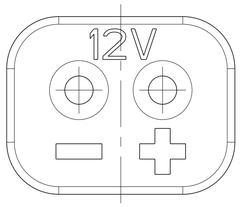

WIRING DIAGRAM FOR 0-2236711-1/-2 AS SHOWN
VARIANT 1 (12V / 24V DC)
Schaltplan Variante 1

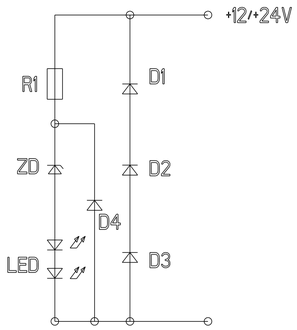

APPLICATION Anwendung	TE ORDER-NO. TE Bestell-Nr.	DEUTSCH-NO. Deutsch-Nr.	REV.	POS.	QTY Stück	MATERIAL	COLOUR Farbe	DESCRIPTION Beschreibung	ITEM
12V VERSION	0-2286014-2	W2S-SDT-12V (B1)	E	7	1	-	- / -	PCB LAMINATE / Leiterplatte (E) (D)	2
				6	2	-	SILVER / silber	TYP: SMD SPRING CONTACT / SMD Federkontakt (D)	
				5	4	-	- / -	SMD DIODE TS4148 / TYP: 0805	
				4	1	-	- / -	RESISTOR R120Ω, TYP 0805 / Widerstand R120Ω, TYP 0805	
				3	2	-	RED / rot	SMD-LED (RED) / TYP: 0805	
				2	1	-	- / -	Zener Diode; 6V; TYP: 0805	
				1	1	PBT-GF20	YELLOW / gelb	TPA (WEDGE) / Verriegelungskeil (E)	
24V VERSION	0-2286014-1	W2S-SDT-24V	E	7	1	-	- / -	PCB LAMINATE / Leiterplatte (E) (D)	1
				6	2	-	SILVER / silber	TYP: SMD SPRING CONTACT / SMD Federkontakt (D)	
				5	4	-	- / -	SMD DIODE TS4148 / TYP: 0805	
				4	1	-	- / -	RESISTOR R120Ω, TYP 0805 / Widerstand R120Ω, TYP 0805	
				3	2	-	RED / rot	SMD-LED, (RED) / TYP: 0805	
				2	1	-	- / -	Zener Diode; 18V; TYP: 0805	
				1	1	PBT-GF20	RED / rot	TPA (WEDGE) / Verriegelungskeil (E)	

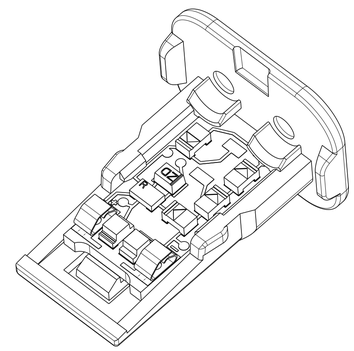

TOLERANCES UNLESS OTHERWISE SPECIFIED ACC. TO DIN 16901-140 CENTRIC TO NOMINAL DIMENSION. EDITION 1982-11 SHALL APPLY.
Freimasstoleranzen nach DIN 16901-140. Es gilt die Ausgabe 1982-11.

DIESE ZEICHNUNG IST EIN KONTROLLIERTES DOKUMENT.
BEMASSUNGEN UND TOLERANZEN GEMAESS GPS (ISO STANDARDS).

THIS DRAWING IS A CONTROLLED DOCUMENT.
DIMENSIONING AND TOLERANCING PER GPS (ISO STANDARDS).

DIMENSIONS: MASSEINHEITEN: mm

TOLERANCES UNLESS OTHERWISE SPECIFIED: ALLGEMEINTOLERANZEN ACC. TO ISO 8015
1 PLC ±
2 PLC ±
3 PLC ±
4 PLC ±
ANGLES/WINKEL ±1°

MATERIAL: SEE TABLE / siehe Tabelle
FINISH/OBERFLAECHE/FARBE: SEE TABLE / siehe Tabelle

DWN 05FEB2014 C. Goetz
CHK 06FEB2014 C. Finzer
APVD 06FEB2014 Ch. Eberwein
PRODUCT SPEC PRODUKTSPEZ. 108-94369
APPLICATION SPEC VERARBEITUNGSSPEZ. 114-94237
WEIGHT GEWICHT -

TE Connectivity

NAME: TPA.LED.ASSY
TPA.LED.Baugruppe
W2S. WEDGE WITH LED

SIZE	CAGE CODE	DRAWING NO ZEICHNUNGS-NR.	RESTRICTED TO NUR FUER
A1	00779	C-2286014	-

Customer Drawing /KUNDENZEICHNUNG | SCALE MASSSTAB 5:1 | SHEET BLATT 1 OF VON 1 | REV E

4805 (3/11)

Mouser Electronics

Authorized Distributor

Click to View Pricing, Inventory, Delivery & Lifecycle Information:

TE Connectivity:
W2S-SDT-24V