BH系列电力配电用互感器

型号：BH-0.66-120

产品特点：BH-0.66型电流互感器主要用于户内，供额定电压为0.66kV及以下，额定频率为50Hz的交流电路中作为电流、电能测量或继电保护用。产品为塑壳式电流互感器，用于成套柜体，其安装方法可采用母排固定和底板固定安装方法，适合任意方向安装。

技术指标：

安装方式：母排/底板固定
铁芯材料：矽钢片
阻燃特性：符合UL94-Vo
工作电压：660V
工作温度：-25℃～+50℃
存储温度：-35℃～+70℃
频率范围：50Hz-60Hz
抗电强度：6KV 50Hz 1min

电气参数：

输出(A)	输入/输出 (A)	精度/负载（VA）			
		1级	0.5级	0.2S级	0.2级
1	1000/1	10	10		5
	1200/1	10	10		7.5
	1500/1	15	10		10
	2000/1	20	15		15
	2500/1	25	20		15
	3000/1	25	20	5	20
5	1000/5	10	10	5	5
	1200/5	10	10	7.5	7.5
	1500/5	15	10	10	10
	2000/5	20	15	10	15
	2500/5	25	20	10	15
	3000/5	25	20	10	20
	4000/5	30	25		20

接线原理图：

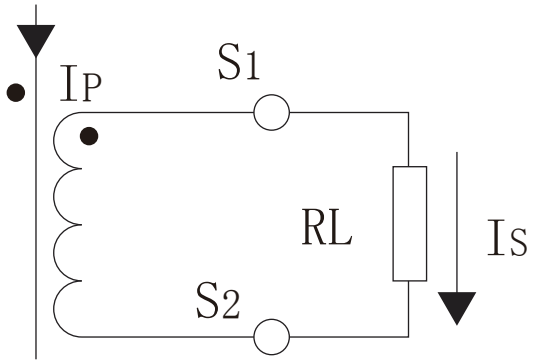

外形尺寸图（单位mm）：

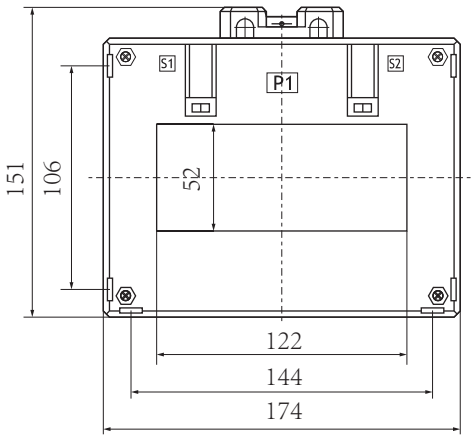

主视图

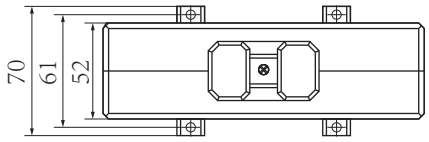

顶视图