| NUMMER | VERWENDET MIT | WAR NR. |
|---|---|---|
| – | – | – |

ÄNDERUNGEN DIE DEM TECHNISCHEN FORTSCHRITT DIENEN, BEHALTEN WIR UNS VOR

VERTRAULICH
UNVERÖFFENTLICHTE ZEICHNUNG. ALLE RECHTE VORBEHALTEN. VERVIELFÄLTIGUNG UND WEITERGABE NUR MIT GENEHMIGUNG DURCH AMP DEUTSCHLAND GMBH

CAD-ORIGINAL
ZEICHNUNG NICHT ÄNDERN

ZEICHNUNG GESCHÜTZT DURCH © COPYRIGHT 1995
AMP DEUTSCHLAND GMBH
ALLE RECHTE VORBEHALTEN

| REV. | ÄNDERUNG | DATUM | NAME |
|---|---|---|---|
| B | IM BEREICH DER SCHWEIßVERBINDUNG DIE KONTUR GEÄNDERT | 11.07.95 | GROTH |
| C | 0.63MM STIFTKAMMER VERKLEINERT | 20.11.95 | GROTH |
| C1 | Maße ergänzt | 28.02.96 | GROTH |
| C2 | Nachverrundung für MQ-Stifte aufgrund Material der Buchsenstifte um ca. 20% auf ca. 90% erhöht | 08.05.96 | GROTH |
| C3 | Kragenanschlußbeschriftung ergänzt | 15.05.96 | GROTH |
| D | Zeichnung überarbeitet | 31.05.96 | GROTH |
| E | Farbpunkte für Kodierungen hinzu | 19.11.96 | GROTH |

## Schnitt A–A

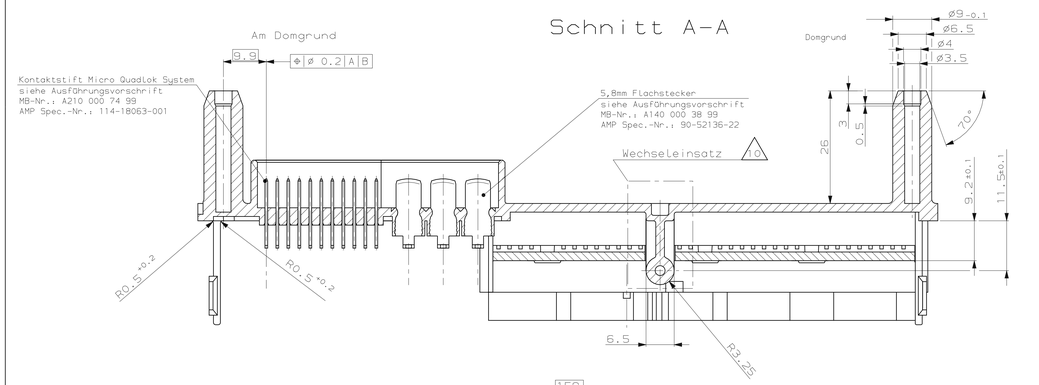


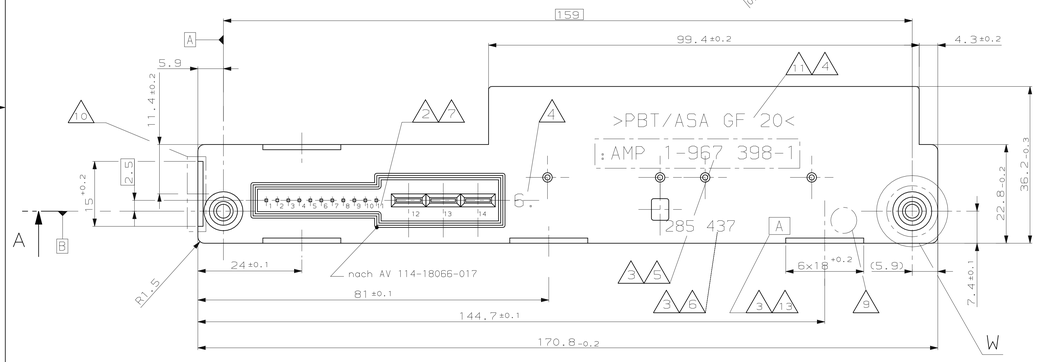


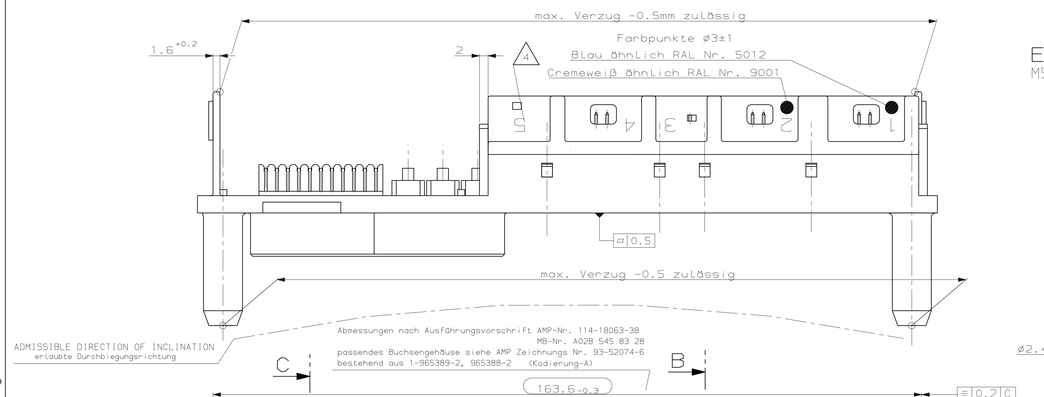


Abmessungen nach Ausführungsvorschrift AMP-Nr. 114-18063-38
MB-Nr. A028 545 83 28
passendes Buchsengehäuse siehe AMP Zeichnungs Nr. 93-52074-6
bestehend aus 1-965389-2, 965388-2 (Kodierung-A)

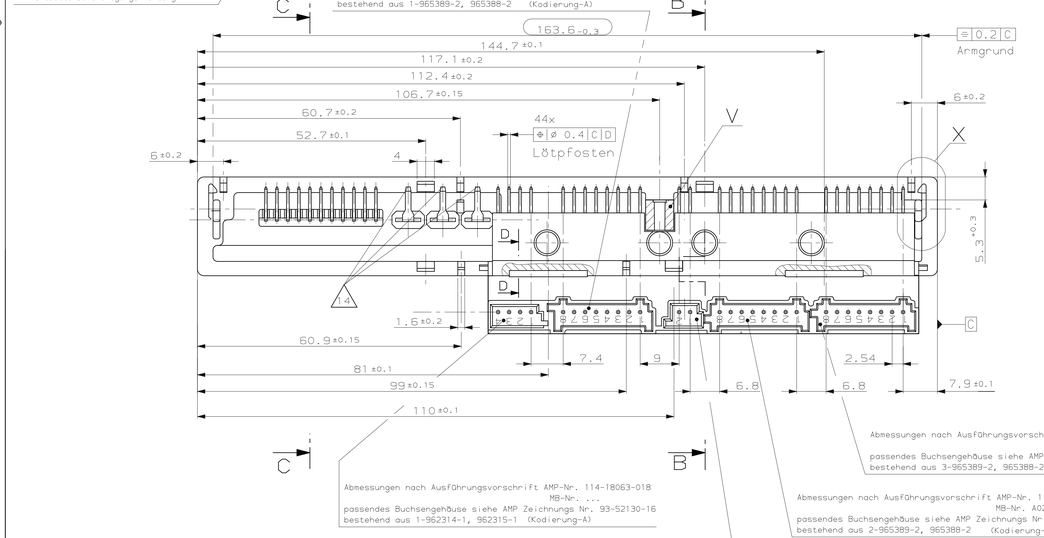


Abmessungen nach Ausführungsvorschrift AMP-Nr. 114-18063-018
MB-Nr. ...
passendes Buchsengehäuse siehe AMP Zeichnungs Nr. 93-52130-16
bestehend aus 1-962314-1, 962315-1 (Kodierung-A)

Abmessungen nach Ausführungsvorschrift AMP-Nr. 114-18063-38
MB-Nr. A028 545 83 28
passendes Buchsengehäuse siehe AMP Zeichnungs Nr. 93-52074-6
bestehend aus 2-965389-2, 965388-2 (Kodierung-B)

Abmessungen nach Ausführungsvorschrift AMP-Nr. 114-18063-017
MB-Nr. 210 001 44 99
passendes Buchsengehäuse siehe AMP Zeichnungs Nr. 93-9074-4
bestehend aus 1-965558-1, 965557-1 (Kodierung-A)

Abmessungen nach Ausführungsvorschrift AMP-Nr. 114-18063-38
MB-Nr. A028 545 83 28
passendes Buchsengehäuse siehe AMP Zeichnungs Nr. 93-52074-6
bestehend aus 3-965389-2, 965388-2 (Kodierung-C)

## Einzelheit W

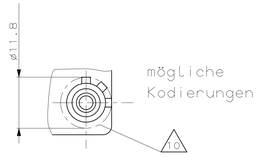


## Einzelheit V
M5:1

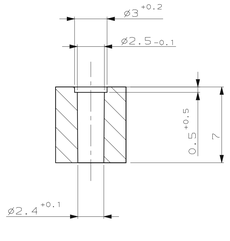


## Einzelheit X
M5:1

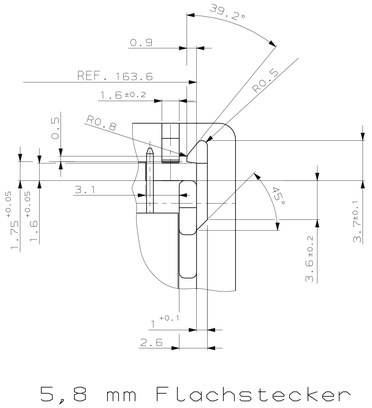


## Schnitt C–C
M5:1

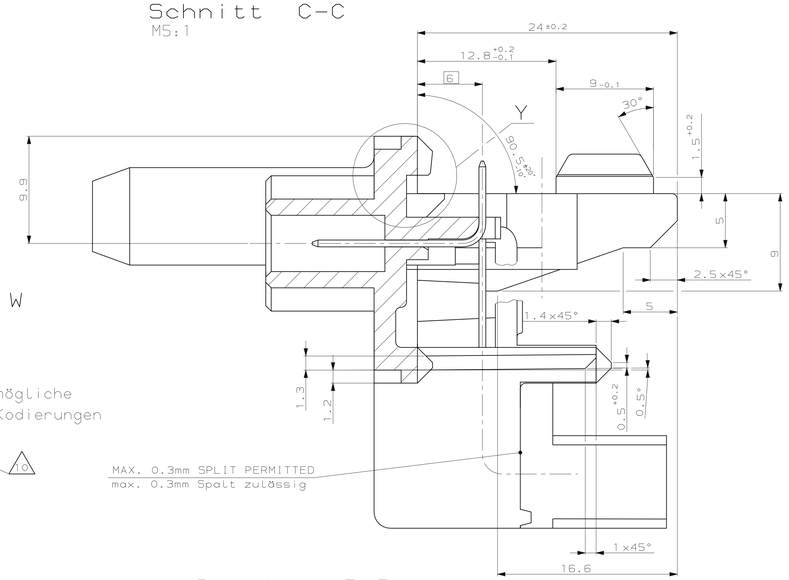


## Einzelheit Y
M5:1

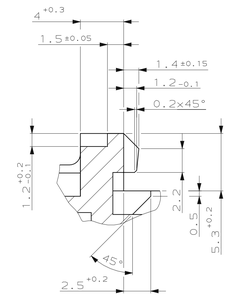


## Einzelheit Z
M5:1

Auslauf radius mit
Radienschablone gemessen
Betr. Maß 1mm

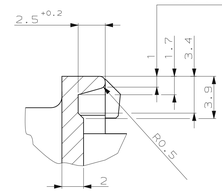


## Schnitt B–B
M5:1

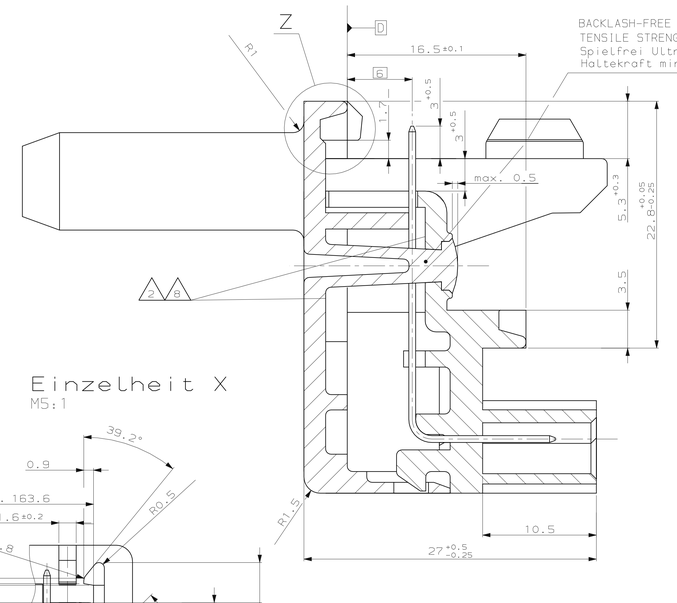


BACKLASH-FREE ULTRASONIC WELDING
TENSILE STRENGTH OF JOINT MIN.500N
Spielfrei Ultraschall verschweißt
Haltekraft min. 500N

## Schnitt D–D

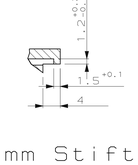


## 5,8 mm Flachstecker
M5:1

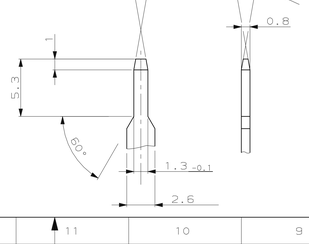


## 0,63 mm Stift
M5:1

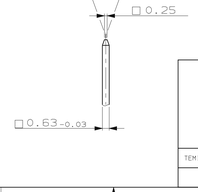


NOTES:
Bemerkungen:

1 NOT SPECIFIED RADII R=0.5 mm
unbemaßte Radien R=0.5 mm

2 CHARACTERS 1.5; 0.2 DEEP, DIN 1451
Schriftthöhe 1.5; 0.2 vertieft, nach DIN 1451

3 CHARACTERS 2.5; 0.2 DEEP, DIN 1451
Schriftthöhe 2.5; 0.2 vertieft, nach DIN 1451

4 CHARACTERS 3; 0.3 DEEP, DIN 1451
Schriftthöhe 3; 0.3 vertieft, nach DIN 1451

5 AMP NO.
AMP Nr.

6 TEMIC NO.
Temic Nr.

7 CAVITY IDENTIFICATION
Kammerbezeichnung

8 CAVITY MARKING
Nestmarkierung

9 DATE INSERT ø6 mm, CORRESPONDING TO AMP-NORM, DEEP
Datumsstempel ø6 mm, gemäß AMP-Norm, vertieft

10 EXCHANGEABLE
Auswechselbar

11 MATERIAL IDENTIFICATION
Materialbezeichnung

12 IMPORTANT CONTROL DEMENSION OR CONTROL SPECIFICATION
Wichtiges Kontrollmaß oder Kontrollangabe

13 TEMIC REVISION EXCHANGEABLE FOR LETTERS ONLY, CORRESPONDING TO ACTUAL REV.,
Temic Änderungsindex separat auswechselbar nur für Buchstaben, entsprechend aktuellem Revisionsstand

14 IN THIS AREA POST TINNED 4-6µ Sn ,min. 6mm
In diesem Bereich nachverzinnt 4-6µ Sn ,min. 6mm

15 PRESS OUT FORCE FOR STIDGED 0.63 mm PINS SEE SPECIFICATION NO.,114-18063-001
Kontaktausdrückkraft für eingedrückte 0.63 mm Pins siehe Spec.-Nr.,114-18063-001

16 PRESS OUT FORCE FOR STIDGED 5.8 MM TABS SEE SPECIFICATION NO.,90-52136-22
Kontaktausdrückkraft für eingedrückte 5.8 mm Tabs siehe Spec.-Nr.,90-52136-22

-TOLERANCES OF FORM AND POSITION AS PER DIN ISO 1101
Form und Lagetoleranzen nach DIN ISO 1101
-PARTS FREE FAT
-Teile Fettfrei

17 TO PACK
Verpackung

18 MAX. BURR AT JOINT FACE 0.1
max. Formtrenngrat 0.1

19 MAX. PROJEKTION AT RUNNER 0.1
max. Überstand am Anspritzpunkt 0.1

NUR FÜR TEMIC

| TEMIC Bestell NR. | AMP Bestell NR. | POS. | STÜCK | BENENNUNG EINZELTEIL | WERKSTOFF nach DBL 5420 | OBERFLÄCHE FARBE |
|---|---|---|---|---|---|---|
| 285437 EZ | 1-967398-1 | – | | | | |
| | | 30 | | □0.63 Stift 41.3 Lang | Cu Fe 2 | verzinnt |
| | | 11 | | □0.63 Stift 22.4 Lang | Cu Fe 2 | verzinnt |
| | | 3 | | 5.8x0.8 Flachstecker | CuZn 30 F41 | verzinnt |
| | | 1 | | 30 pol. Messerleiste | PBT/ASA GF 20 ULTRABOND S KR 4080 04 TR077 | schwarz Laserbeschriftbar |
| | | 1 | | 14 pol. Messerleiste | PBT/ASA GF 20 ULTRABOND S KR 4080 04 TR077 | schwarz Laserbeschriftbar |

ZEICHNUNG GÜLTIG AB .....

AMP | AMP DEUTSCHLAND GmbH D-63225 Langen

BENENNUNG: Messerleiste, 44 pol. 5.8 Flachstecker,□0.63 Stift

K

| NICHT TOLERIERTE MAÖE DIN 16901-130 ISO 2768-mK | FORMAT A0 | ZEICHNUNGS-NR. 967398 |
|---|---|---|
| ± 1° | MASSTAB 2:1 | BLATT 1 VON 1 REV. E |

| GEZ. | 09-MAR-95 | GEPR. | 29.03.95 |
|---|---|---|---|
| A. Hallbauer | | Waller | |

LOC AI
DIST –

AMP-EN-643 REV 9-93

THIS INFORMATION IS CONFIDENTIAL AND IS DISCLOSED TO YOU ON CONDITION THAT NO FURTHER DISCLOSURE IS MADE BY YOU TO OTHER THAN AMP PERSONNEL WITHOUT WRITTEN AUTHORIZATION FROM AMP DEUTSCHLAND GMBH, LANGEN EFFM.

15 MAR 1995 14:09:20 [SDDPS01:<SDISD>DEFT5200<SDDPS01>C.TEMIC 5.kleb-c.rev5