THIS DRAWING IS UNPUBLISHED. RELEASED FOR PUBLICATION 20
© COPYRIGHT 20 - ALL RIGHTS RESERVED.

LOC	DIST
AP	-

REVISIONS

P	LTR	DESCRIPTION	DATE	DWN	APVD
	A	RELEASED	22DEC2014	EAO	CCL

DADOS DE GRAMPEAÇÃO (CRIMPING DATA)

DESCRIÇÃO DO TERMINAL (TERMINAL NAME): .250 SERIES FAST IN/ON RECEPTACLE.

LETRA DO DISCO (DISC LETTER)		ALTURA DE FECHAMENTO (CRIMP HEIGHT)	BITOLA (WIRE SIZE)
A	A1	2.03 MM (.080)	2.50 MM²
B	B9	1.76 MM (.069)	1.50 MM²
C	D0	1.60 MM (.063)	1.00 MM²
D	-	-	-

COMPRIMENTO DO DECAPE: (WIRE STRIP LENGHT)	ESPECIFICAÇÃO DE APLICAÇÃO (TERMINAL APPL. SPEC)
6,5 - 7,0mm	---

GRAMPEADOR (CRIMPER)	LARGURA (CRIMP WIDTH)	TIPO (TYPE)	PASSO (APPLICATOR FEED)
CONDUTOR (WIRE)	2.79 MM (.110)	F	21.50 MM
ISOLANTE (INSULATION)	3.56 MM (.140)	OV	

DIAM. DO ISOLANTE (INSULATION RANGE)	PARA BITOLAS (WIRE RANGE)	GABARITO DE MONT. (GAUGE)
2,10 - 3,10 MM	>1.00-2.50 MM²	1707132-1

PARA APLICAR TERMINAL: (TERMINALS APPLIED)

TERMINAL	SELO (SEAL)	TERMINAL	SELO (SEAL)
160917	-	-	-

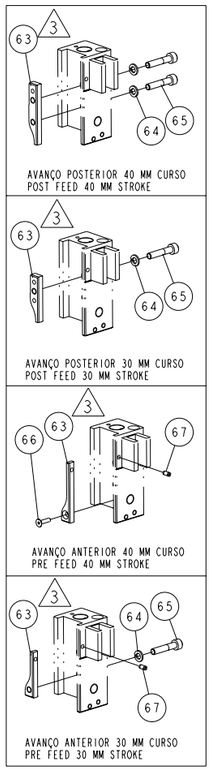

NOTES:

1 -GUARD MUST BE IN PLACE WHEN OPERATING APPLICATOR IN A BENCH MACHINE.

2 -ONLY THE ITEMS WITH SPECIFIED QTY ARE USED ON THIS APPLICATOR.

3 -CAM
1707128-1(large) 40 mm Post Feed
1707129-1(short) 30 mm Post Feed
1707130-1(large) 40 mm Pre Feed
1707131-1(short) 30 mm Pre Feed

KEYS:

□ -SPARE PARTS RECOMMENDED.

▱ -GREASY LIGHTLY.

NOTAS:

1 -USAR PROTEÇÃO QUANDO FOR USADO EM PRENSA DE BANCADA.

2 -APENAS OS ITENS COM QUANTIDADES ESPECIFICADAS SÃO USADOS NESTE APLICADOR.

3 -CAME
1707128-1(longo) 40 mm Avanço Posterior
1707129-1(curto) 30 mm Avanço Posterior
1707130-1(longo) 40 mm Avanço Anterior
1707131-1(curto) 30 mm Avanço Anterior

RECOMENDAÇÕES:

□ -PEÇAS DE DESGASTE O CLIENTE SERÁ RESPONSÁVEL PELA REPOSIÇÃO.

▱ -ENGRAXAR LEVEMENTE.

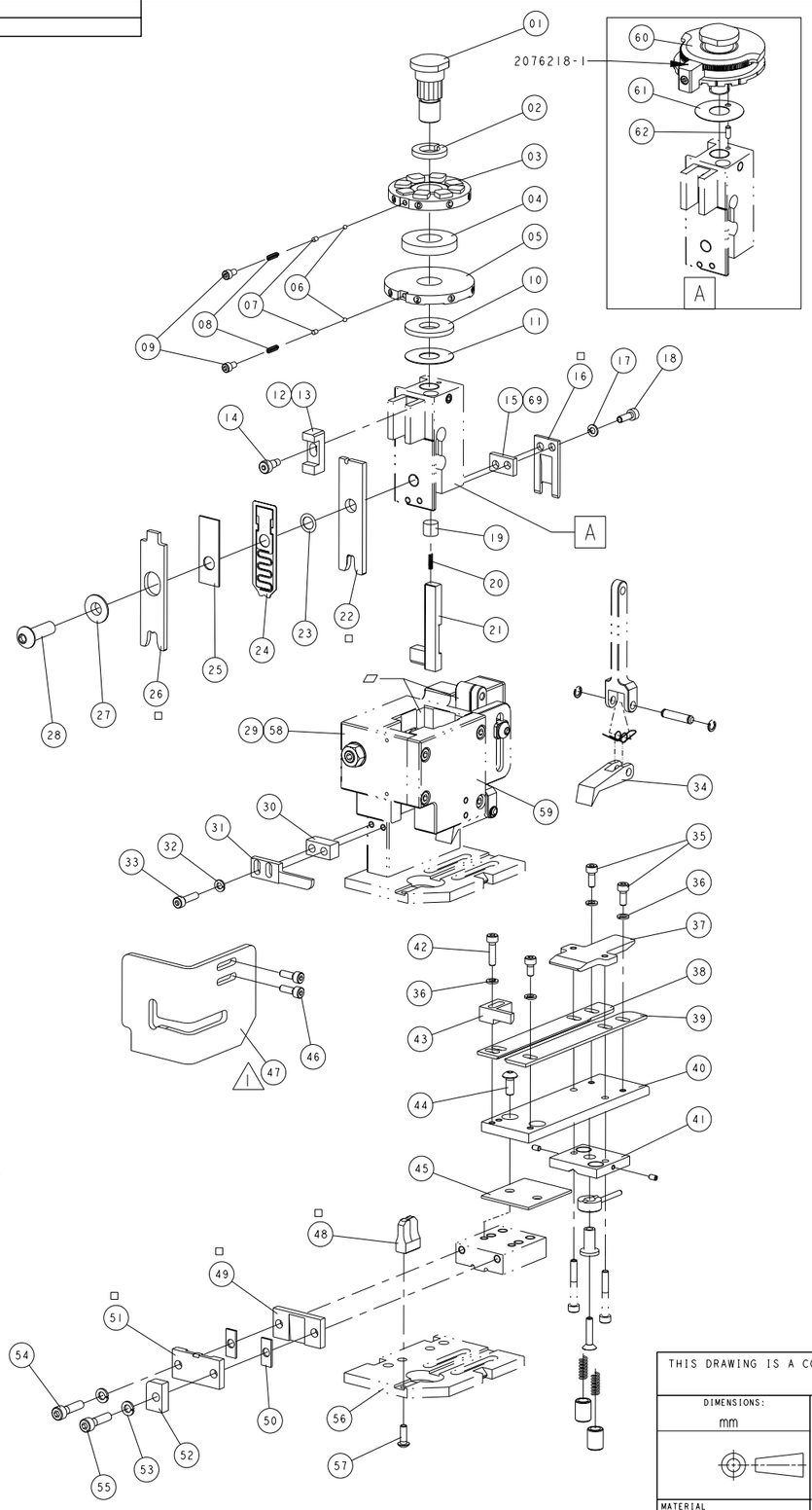

-	-	-	240641	ESPAÇADOR DA FACA DE CORTE	Spacer, Shear Blade	69
-	1	1	1707336-8	KIT DE ITENS COMERCIAIS	Kit, Commercial Items	68
-	REF.	REF.	9-21028-0	PINO ELÁSTICO (3,2DIA.X6,3) CAME	Pin, Slotted Spring	67
-	REF.	REF.	985575-4	PARAF. CAB. CHATA (M3x12) CAME	Screw, Flat Head	66
-	REF.	REF.	2-18023-2	PARAF. ALLEN (M5X25) CAME	Screw, Socket Head	65
-	REF.	REF.	18025-3	ARRUELA DE PRESSÃO (M5) CAME	Washer, Spring Lock	64
3 -	REF.	REF.	-	CAME	Cam	63
-	1	-	1-992946-4	PINO DE AJUSTE (3,0DIA.X8)	Pin, Dowel	62
-	1	-	1707150-1	ARRUELA LISA	Washer, Flat	61
-	1	-	879103-2	DISCO DO CONDUTOR COM AJUSTE FINO	Wire Disc, Fine Adjustment	60
-	REF.	REF.	1707148-1	CAPA DO BATENTE	Cap, Ram	59
-	REF.	REF.	1707147-1	ALOJAMENTO	Housing, Applicator	58
-	REF.	REF.	18024-7	PARAF. CAB. BOL. (M4X10) BIGORNA	Screw, Cap Soc. Button Head	57
-	REF.	REF.	1707215-1	BASE	Base Plate	56
-	REF.	REF.	2-18023-2	PARAF. ALLEN (M5X25) PLACA DE CORTE	Screw, Socket head	55
-	REF.	REF.	2-18023-1	PARAF. ALLEN (M5X20) PLACA DE CORTE	Screw, Socket head	54
-	REF.	REF.	18025-3	ARRUELA DE PRESSÃO (M5) PLACA DE CORTE	Washer, Spring Lock	53
-	1	1	1-690481-3	ESPAÇADOR DO SUJEITADOR	Spacer, Hold Down	52
-	1	1	1-690482-0	*PLACA DE CORTE DIANTEIRA* □	Shear Plate, Front	51
-	-	-	-	ESPAÇADOR DA PLACA DE CORTE	Spacer Shear Block	50
-	1	1	240833-2	*PLACA DE CORTE TRASEIRA* □	Shear Plate, Rear	49
1	1	1	1707410-4	*BIGORNA* □	Anvil	48
-	1	1	1707135-1	PROTEÇÃO	Applicator Guard	47
-	REF.	REF.	1-18023-2	PARAF. ALLEN (M4X12) PROTEÇÃO	Screw, Socket Head	46
-	1	1	690408-1	ESPAÇADOR DO BLOCO DA PLACA GUIA	Spacer	45
-	REF.	REF.	1-18024-2	PARAF. CAB. BOL. (M5X12) PLACA GUIA	Screw, Cap Soc. Button Head	44
-	1	1	240825-2	PLACA DE RETENÇÃO	Plate, Strip Hold Down	43
-	REF.	REF.	1-18023-4	PARAF. ALLEN (M4X20) GUIA	Screw, Socket head	42
-	REF.	REF.	624533-1	SUPORTE DO FREIO	Drag Support	41
-	1	1	624340-4	PLACA GUIA DA FITA	Strip Guide Plate	40
-	1	1	454204-4	GUIA DIANTEIRA	Guide Plate, Front	39
-	1	1	454204-4	GUIA TRASEIRA	Guide Plate, Rear	38
-	1	1	624532-1	FREIO	Drag, Terminal	37
-	REF.	REF.	18025-2	ARRUELA DE PRESSÃO (M4) GUIA	Washer, Spring Lock	36
-	REF.	REF.	1-18023-1	PARAF. ALLEN (M4X10) GUIA	Screw, Socket head	35
-	1	1	1707217-2	DEDO DE AVANÇO	Feed Finger	34
-	REF.	REF.	1-18023-4	PARAF. ALLEN (M4X20) EXTRATOR	Screw, Socket head	33
-	REF.	REF.	18025-2	ARRUELA DE PRESSÃO (M4) EXTRATOR	Washer, Spring Lock	32
-	1	1	240639-1	EXTRATOR	Stripper	31
-	1	1	3-690451-2	ESPAÇADOR DO EXTRATOR	Spacer, Stripper	30
	1	1	297801-1	CONJUNTO BÁSICO	Basic Ass'y	29
-	REF.	REF.	2-18024-6	FIXADOR DOS GRAMPEADORES	Screw, Cap Soc. Button Head	28
-	1	1	238009-1	ESPAÇADOR TUBULAR	Block, Crimper Spacer	27
1	1	1	4-573447-3	*GRAMPEADOR DO ISOLANTE* □	Insulation Crimper	26
-	1	1	690407-3	ESPAÇADOR DE GRAMPEAÇÃO	Crimper Spacer	25
-	1	1	624511-1	ESPAÇADOR MÓVEL	Moving Spacer	24
-	1	1	2076147-1	ARRUELA ESPAÇADORA	Washer, Spacer	23
1	1	1	9-571016-3	*GRAMPEADOR DO CONDUTOR* □	Wire Crimper	22
-	1	1	690478-7	SUJEITADOR	Hold Down	21
-	1	1	23846-2	MOLA DO SUJEITADOR	Compression Spring	20
-	1	1	690480-1	ESPAÇADOR DA MOLA	Spring Spacer	19
-	REF.	REF.	1-18023-2	PARAF. ALLEN (M4X12) FACA DE CORTE	Screw, Socket head	18
-	REF.	REF.	18025-2	ARRUELA DE PRESSÃO (M4) FACA DE CORTE	Washer, Spring Lock	17
-	1	1	690474-3	*FACA DE CORTE* □	Shear Blade	16
-	1	1	4-240641-6	ESPAÇADOR DA FACA DE CORTE	Spacer, Shear Blade	15
-	1	1	1707121-2	PARAFUSO DO BLOCO DO BATENTE	Screw, Soc. Shoulder Head	14
-	1	-	196133-5	BLOCO DO BATENTE	Block, Insulation Adjust	13
-	-	1	690402-1	BLOCO DO BATENTE	Block, Insulation Adjust	12
-	REF.	REF.	690125-1	ARRUELA LISA	Washer, Flat	11
-	-	1	690124-1	ARRUELA DO BATENTE	Washer, Ram	10
-	-	2	23030-1	PARAF.ALL. (6-32 X .250)	Screw, Socket head	09
-	-	2	690170-1	MOLA DE COMPRESSÃO	Compression Spring	08
-	-	2	690603-1	AUXILIAR DA MOLA	Spring Assist	07
-	-	2	23241-6	ESFERA DE AÇO	Ball Steel	06
-	-	1	690142-1	DISCO DO ISOLANTE	Insulation Disc	05
-	-	-	-	DISCO ESPAÇADOR	Spacer, Insulation Disc	04
-	-	1	4-571001-9	DISCO DO CONDUTOR	Wire Disc	03
-	-	1	22480-5	ARRUELA DE PRESSÃO	Washer, Spring Lock	02
-	-	1	690212-1	FIXADOR DOS DISCOS	Post Ram	01
7-5	3-5	-5	NÚMERO (PART NUMBER)	DESCRIÇÃO (DESCRIPTION)		ITEM
A	A	A	◁	REVISÃO DE CADA MONTAGEM (REVISION OF EACH NO ASS'Y)		
QUANTIDADE POR MONTAGEM (QTY PER ASS'Y)				LISTA DE PEÇAS (PARTS LIST)		

7-2276560-5	KIT DE APLICAÇÃO / APPLICATION KIT
3-2276560-5	APLICADOR METRICO MINI COM DISCO DE AJUSTE FINO / METRIC MINI APPLICATOR WITH FINE ADJ. DISC
2276560-5	APLICADOR METRICO MINI COM DISCO DE AJUSTE NORMAL / METRIC MINI APPLICATOR WITH REGULAR DISC
NUMERO (PART NUMBER)	DESCRIÇÃO (DESCRIPTION)

THIS DRAWING IS A CONTROLLED DOCUMENT.

DIMENSIONS: mm

TOLERANCES UNLESS OTHERWISE SPECIFIED:
0 PLC ±-
1 PLC ±-
2 PLC ±-
3 PLC ±-
4 PLC ±-
ANGLES ±-

MATERIAL -
FINISH -

DWN EVERALDO 11NOV2014
CHK C. LIMA 11NOV2014
APVD C.C. LIMA 11NOV2014
PRODUCT SPEC -
APPLICATION SPEC -
WEIGHT -

TE Connectivity

NAME - END FEED MINI APPLICATOR - METRIC -

SIZE	CAGE CODE	DRAWING NO	RESTRICTED TO
A2	00779	C-2276560	-

CUSTOMER DRAWING | SCALE - | SHEET 1 OF 1 | REV A

1471-9 (3/11)